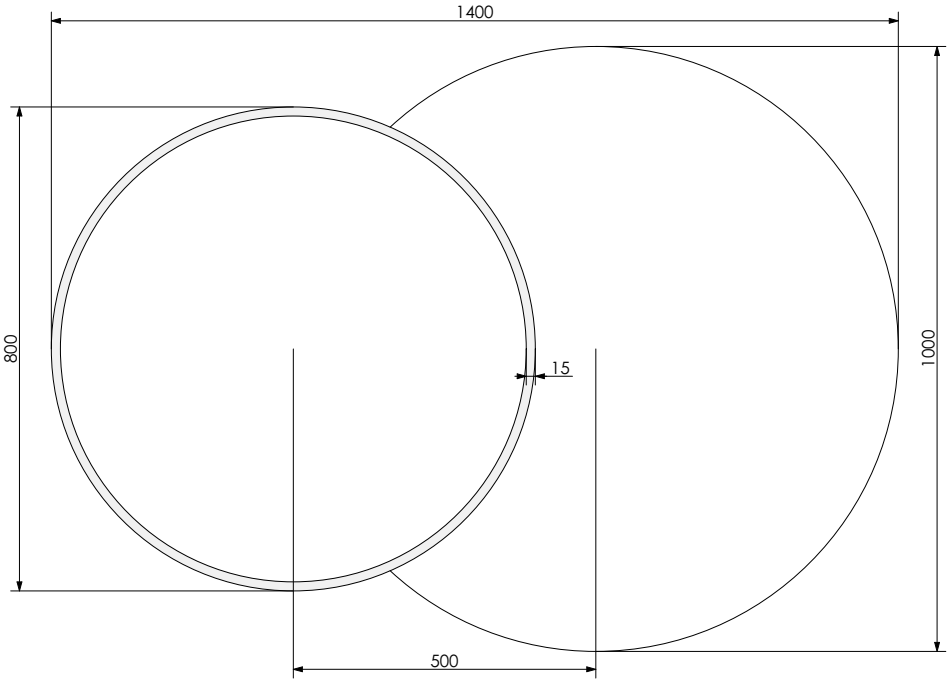

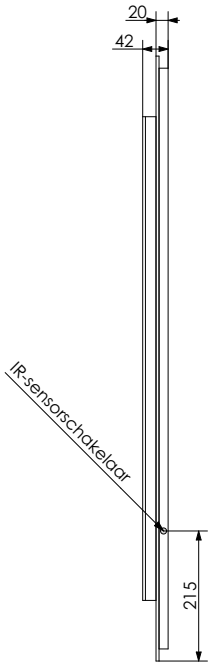

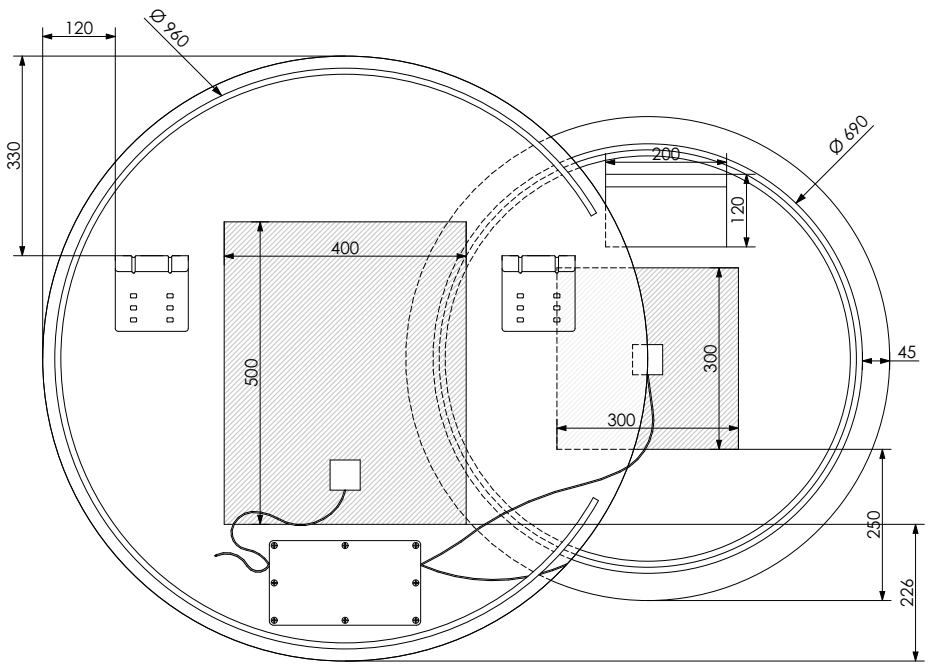

IR-sensorschakelaar: Korte handbeweging om de lamp in te schakelen. Binnen 3 seconden na het inschakelen schakelt u de kleurtemperatuur in met een korte handscan (warm-neutraal-koel cyclus). Scan na 3 seconden opnieuw om de lamp uit te schakelen zonder de kleurtemperatuur te wijzigen.

Lange scan om de helderheid aan te passen terwijl de lamp aan is. Bij het aanpassen naar de donkerste of lichtste stand, laat u los en scant u vervolgens nogmaals lang in omgekeerde richting om de helderheid aan te passen. Het dimbereik is 10% - 100%, met oneindig dimmen en continue cycli; de dimcyclus is 5 seconden, met een minimale of maximale pauze van 1 seconde.

De effectieve bewegingsafstand is ongeveer 5-8 cm.

De anti-condensfunctie wordt automatisch in- en uitgeschakeld met de verlichtingsfunctie. Nadat de lamp 1 uur heeft gebrand, wordt de anti-condensfunctie automatisch uitgeschakeld.

Geheugenfunctie: Stel de verlichting naar wens in en wacht 8 seconden. Deze instelling wordt nu onthouden en gebruikt wanneer de verlichting de volgende keer wordt ingeschakeld.

Lumen:
Kleurwissel: LED 2700 - 6500K
Stroomverbruik: 97W

THEBALUX BADKAMERMEUBELEN	Collectie: Luxe Spiegels - Thebalux	Tekeningsdatum: 4/24/2025	Artikelnummer: M081400 - Double
	Unit: mm / Toleranties: ± 1 mm / ± 2°	*Technische specificaties kunnen zonder voorafgaande kennisgeving worden gewijzigd.	